DP-100
Puszka montażowa

Parametry techniczne

- Materiał: aluminium
- Średnica: 100mm
- Wysokość: 43,2mm
- Waga: 320g
- Maksymalna nośność: 4.5kg

Kompatybilność z kamerami

- IP-H1520
- IP-H1540
- IP-H2942
- AH-1353
- AH-1524
- AH-1554
- AH-1558
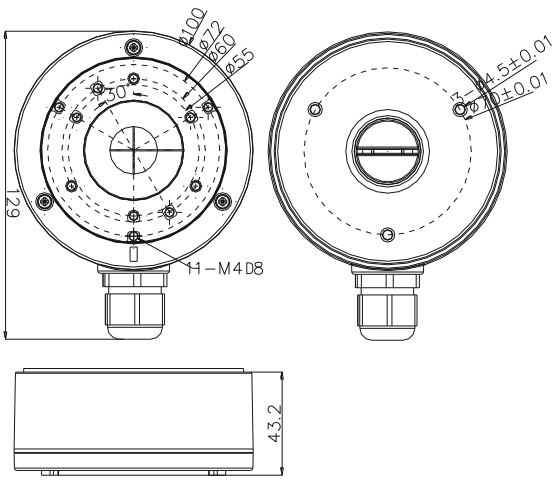
Rysunek techniczny